FUNDACIÓN CIELOS DE CHILE

CCAT-P:

Una **"máquina del tiempo"** en lo alto del desierto

OBSERVATORIO CCAT

Actualmente conocido como el "Telescopio Submilimétrico Fred Young", este instrumento de 6 metros de diámetro rinde homenaje a Fred Young, exalumno de Cornell y principal benefactor del proyecto. Está diseñado para captar radiación en ondas submilimétricas y milimétricas, permitiéndonos ver galaxias formadas poco después del Big Bang, como si miráramos al pasado.

Situado a 5.600 metros de altitud en el Cerro Chajnantor, uno de los mejores lugares del planeta para observaciones en longitudes de onda submilimétricas, el telescopio se beneficia de condiciones atmosféricas excepcionales y se espera que inicie sus operaciones este año.

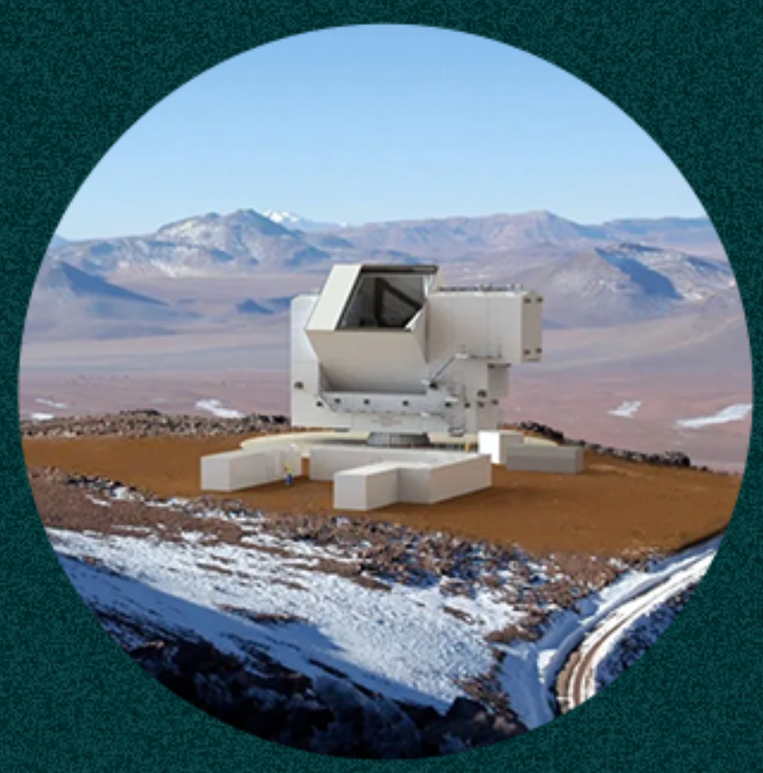

El telescopio CCAT-p tiene un diseño especial que le permite ver una gran parte del cielo al mismo tiempo. Gracias a su alta precisión y a que emite muy poco calor, puede captar señales muy débiles del universo en longitudes de onda entre 0,2 y 2 milímetros. Esto lo hace ideal para explorar el espacio de forma rápida y detallada.

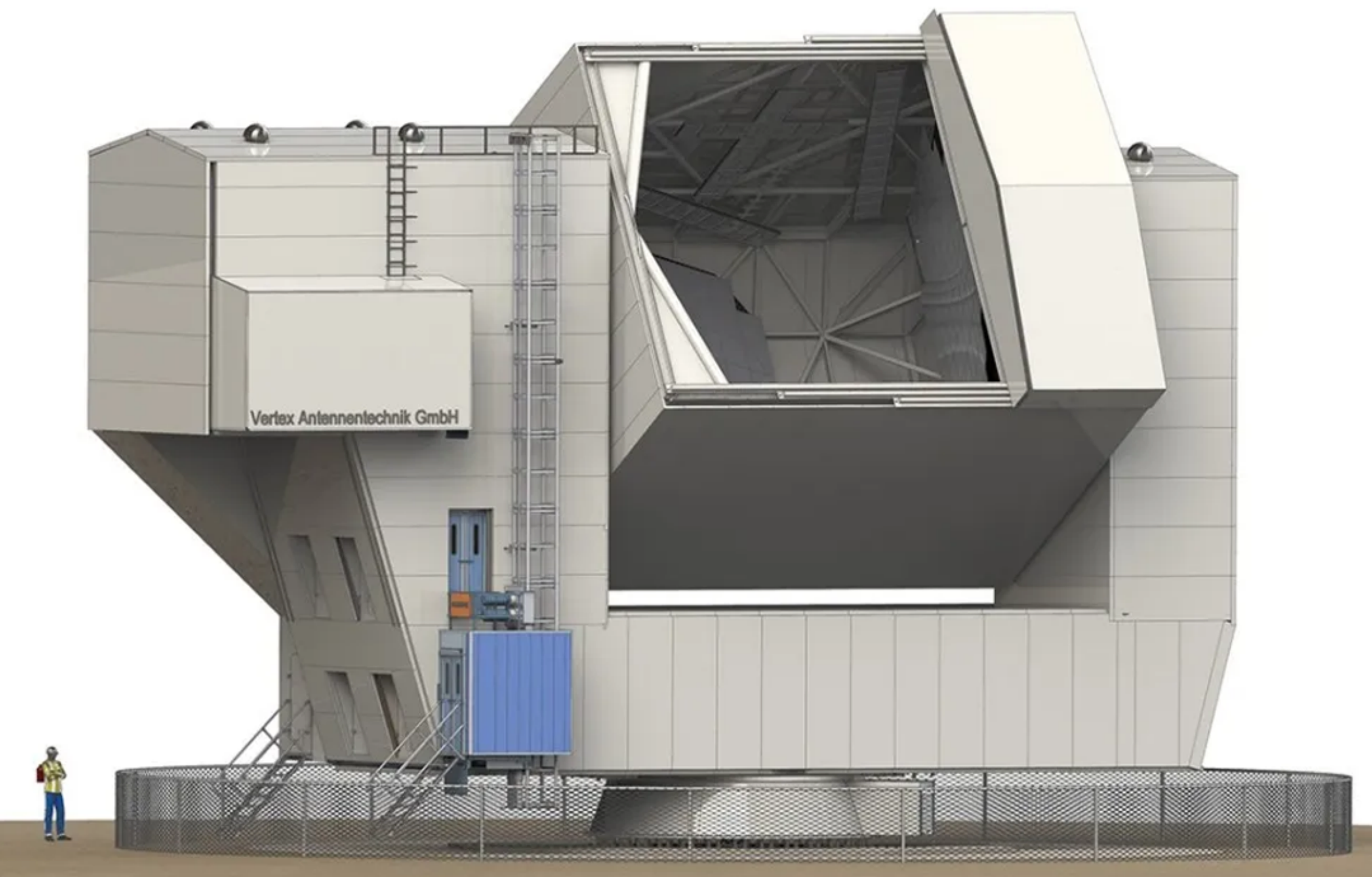

FUENTE: RADIO UDEC

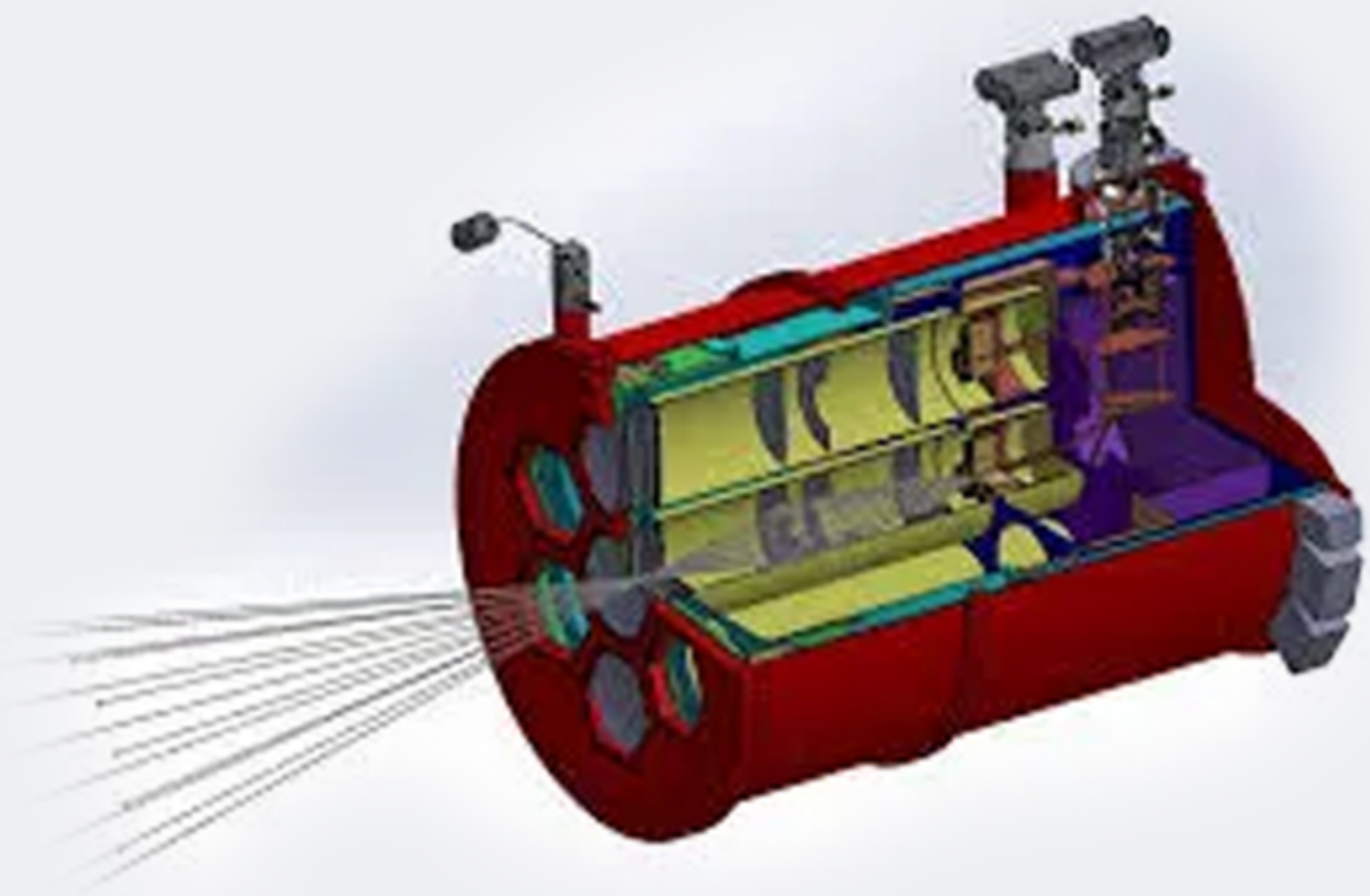

El telescopio albergará instrumentos avanzados como Prime-Cam, una cámara de amplio campo que permitirá estudios detallados de la formación de estrellas y galaxias, así como investigaciones sobre la energía oscura y la evolución del universo.